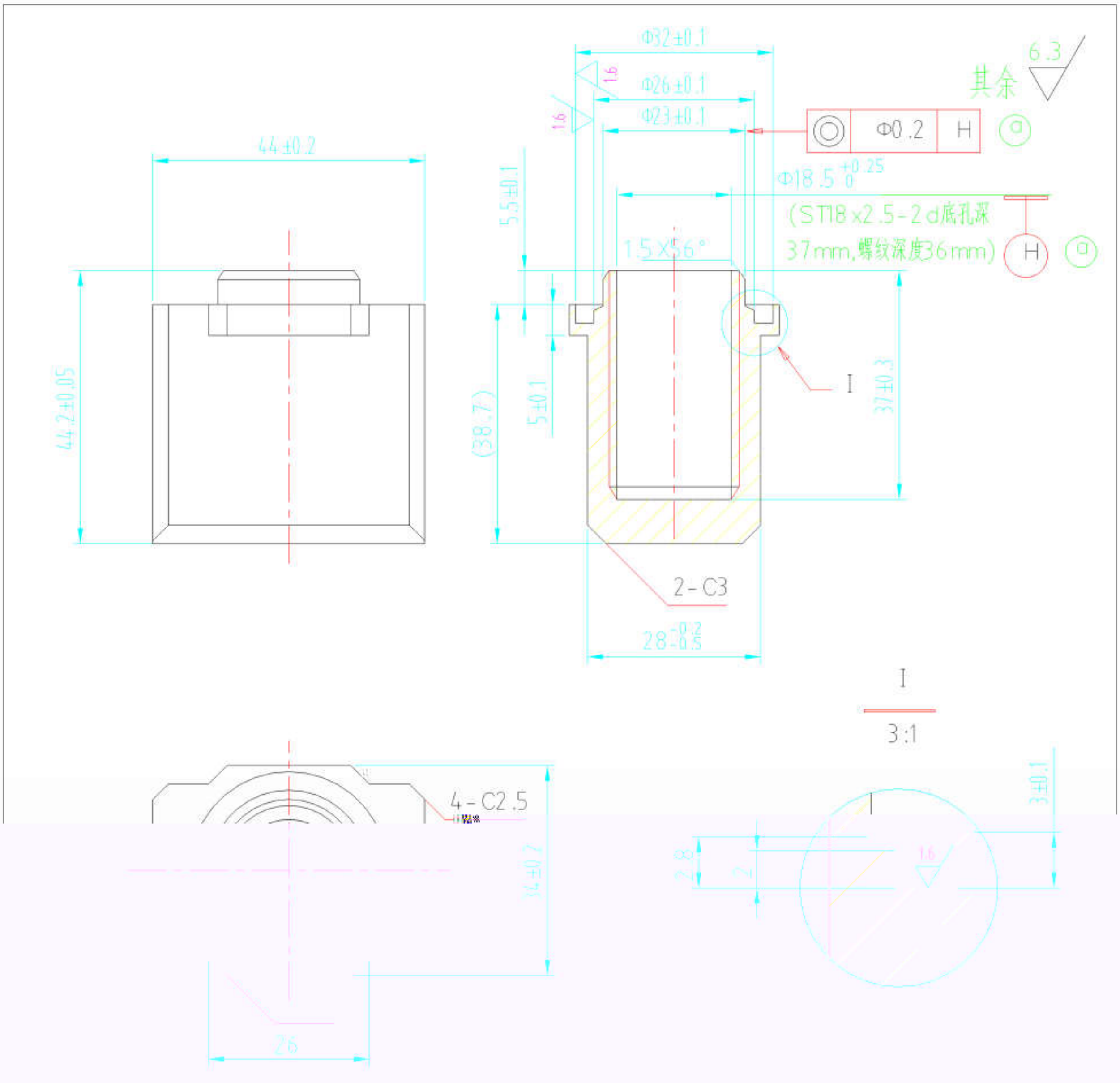

6061-T6

2

Rev.03 A4 1:1

1 1

横梁套筒块

BYD-F94.2D-03